РУКОВОДСТВО ПО ЭКСПЛУАТАЦИИ

COMPACT air® by ZILON

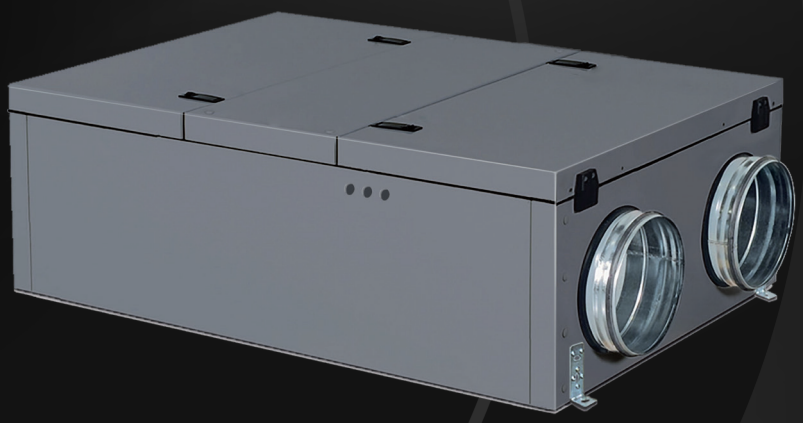

Компактные приточно-вытяжные установки с роторным рекуператором

ZPVR-N PE EC

EAC

СОДЕРЖАНИЕ

1. Условные обозначения 2
2. Требования по безопасности 2
3. Область применения 3
4. Принципиальная схема установок 4
5. Описание 4
6. Габаритные и присоединительные размеры 6
7. Аэродинамические характеристики для приточного воздуха 7
8. Монтаж 8
9. Описание пульта управления 9
10. Схема электрического подключения 12
11. Эксплуатация 14
12. Обслуживание 14
13. Возможные неисправности 15
14. Технические данные 16
15. Утилизация 17
16. Сертификация 17
17. Гарантийный талон 19
18. Отметки о продаже и производимых работах 21
19. Отметка о продаже 24

Информация, изложенная в данной инструкции, действительна на момент публикации. Производитель оставляет за собой право изменять технические характеристики изделий с целью улучшения качества без уведомления покупателей.

1. УСЛОВНЫЕ ОБОЗНАЧЕНИЯ

⚠ ВНИМАНИЕ!

Предупреждение (Внимание!) Игнорирование этого предупреждения может повлечь за собой травму или угрозу жизни и здоровью и/или повреждение агрегата.

⚠ ВНИМАНИЕ, ОПАСНОЕ НАПРЯЖЕНИЕ!

Внимание, опасное напряжение! Игнорирование этого предупреждения может повлечь за собой травму или угрозу жизни и здоровью.

2. ТРЕБОВАНИЯ ПО БЕЗОПАСНОСТИ

⚠ ВНИМАНИЕ!

- Поставляемое устройство может использоваться только в системах вентиляции.
- Не используйте устройство в других целях!
- Используйте только исправные установки.
- Убедитесь, что изделие не имеет видимых дефектов, например, трещин на корпусе, недостающих винтов или крышек.
- Во время монтажа и обслуживания устройства используйте специальную рабочую одежду и будьте осторожны — углы устройства и составляющих частей могут быть острыми и ранящими.
- Устанавливайте устройство надежно, обеспечивая безопасное использование.
- Не используйте устройство во взрывоопасных и агрессивных средах.
- Изделие должно работать в пределах рабочего диапазона параметров, приведенных в технических характеристиках изделия.
- Защита от прикосновения к опасным зонам и от всасывания одежды должна выполняться согласно требованиям действующих стандартов (путем установки защитных решеток и воздуховодов достаточной длины).
- Во время работы агрегата исключите попадание посторонних предметов в воздуховоды. Если же это случится, немедленно отключите агрегат от источника питания. Перед изъятием постороннего предмета убедитесь, что вентилятор остановился и случайное включение агрегата невозможно.

- Лица с ограниченными возможностями органов чувств, а также с ограниченными физическими или умственными способностями могут управлять изделием только после соответствующего инструктажа или под наблюдением ответственного лица. Запрещается допускать детей к изделию.
- Все изделия, упакованные на заводе, не являются окончательно подготовленными к работе. Использование устройств возможно только после подключения их к воздуховодам или монтажа защитных решеток в отверстиях для забора и удаления воздуха.
- Не допускается монтировать установки во взрыво-, пожароопасных помещениях и использовать их для транспортировки воздуха с содержанием паров пожароопасных веществ.

⚠ ВНИМАНИЕ, ОПАСНОЕ НАПРЯЖЕНИЕ!

- Все работы с устройством (монтаж, соединения, ремонт, обслуживание) должны выполняться только квалифицированным персоналом. Все электрические работы должны выполняться только уполномоченными специалистами-электриками. Предварительно должно быть отключено электропитание.
- Напряжение должно подаваться на устройство через выключатель с разрывом между контактами не менее 3 мм. Выключатель и кабель питания должны быть подобраны по электрическим данным агрегата. Выключатель напряжения должен быть легкодоступен.

3. ОБЛАСТЬ ПРИМЕНЕНИЯ

Установки применяются для перемещения воздуха в круглых и прямоугольных каналах систем приточной и вытяжной вентиляции жилых, общественных и производственных помещений.

⚠ ВНИМАНИЕ!

Не допускается использовать устройства для транспортировки воздуха:

— содержащего «тяжелую» пыль, муку и т.п.;

— имеющего повышенную влажность (например, в ванных комнатах);

— содержащего пары кислот, спиртов, органических растворителей, лаков и др. вредных примесей (например, на машиностроительных и химических производствах).

4. ПРИНЦИПИАЛЬНАЯ СХЕМА УСТАНОВОК

Вид снизу (со стороны обслуживания)

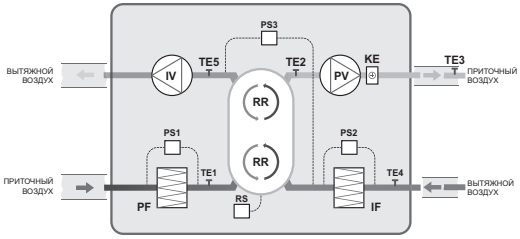

PV – вентилятор приточного воздуха
IV – вентилятор вытяжного воздуха
RR – роторный рекуператор
RS – датчик вращения роторного рекуператора
KE – электрический нагреватель
PF – фильтр приточного воздуха
IF – фильтр вытяжного воздуха
TE1 – датчик температуры уличного воздуха
TE2 – датчик температуры приточного воздуха после рекуператора
TE3 – датчик температуры приточного воздуха (*монтируется в канал после установки)
TE4 – датчик температуры вытяжного воздуха
TE5 – датчик температуры вытяжного воздуха после рекуператора
PS1 – дифференциальный датчик давления на фильтре приточного воздуха
PS2 – дифференциальный датчик давления на фильтре вытяжного воздуха
PS3 – дифференциальный датчик давления на вытяжном канале рекуператора (контроль обмерзания)

Дифференциальные датчики давления на фильтрах – поставляются отдельно.

5. ОПИСАНИЕ

Установки подвесного исполнения серии ZPVR-N PE EC представляют собой моноблочную компактную приточно-вытяжную установку с роторным рекуператором, с электрическим нагревателем. Приточно-вытяжные установки серии ZPVR-N PE EC предназначены для очистки, подогрева и подачи в помещения чистого подготовленного воздуха.

Очистка приточного воздуха происходит при помощи фильтра класса М5. Подогрев воздуха осуществляется при помощи электрического нагревателя. Для уменьшения энергопотребления используется высокоэффективный роторный рекуператор с эффективностью до 75%. В процессе работы вытяжной воздух, удаляемый из помещения, очищается и поступает на роторный рекуператор, при помощи которого из вытяжного воздуха извлекается тепло и передается приточному воздуху.

Установка оснащена встроенной системой управления, укомплектована настенной сенсорной панелью управления с диагональю экрана 4 дюйма, которая обеспечивает стабильную работу установки. Установки могут применяться для вентиляции жилых, административных и производственных помещений.

Корпус выполнен из листовой оцинкованной стали и покрыт порошковой краской RAL 7024. Звуко-теплоизоляция корпуса толщиной 25 или 50 мм из базальтовой минеральной ваты.

В установках серии ZPVR-N PE EC используются высокопроизводительные энергоэффективные EC-вентиляторы с пониженным уровнем шума.

Состав установок

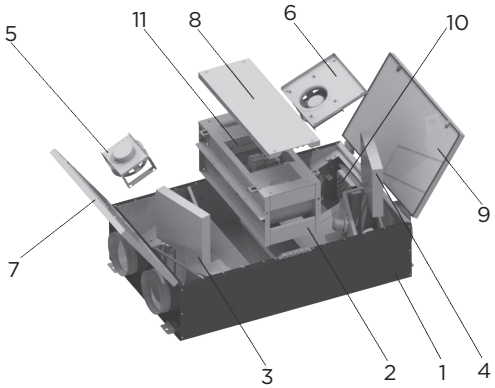

1 – Корпус приточно-вытяжной установки
2 – Сдвоенный роторный рекуператор
3 – Фильтр приточный
4 – Фильтр вытяжной
5 – Секция вытяжного вентилятора
6 – Секция приточного вентилятора
7 – Панель левая
8 – Панель центральная
9 – Панель правая
10 – Секция нагревателя
11 – Секция автоматики

Управление осуществляется с помощью пульта управления.
Возможна регулировка скорости и температуры приточного воздуха.

6. ГАБАРИТНЫЕ И ПРИСОЕДИНИТЕЛЬНЫЕ РАЗМЕРЫ

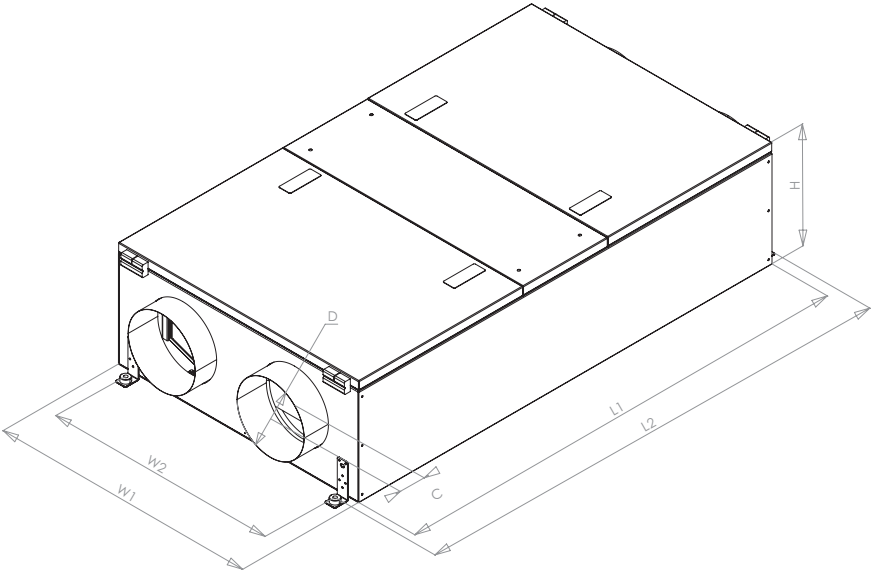

Модель	Размеры, мм							Вес, кг
	L1	L2	C	W1	W2	H	D	
ZPVR-N 250 PE EC	970	1018	25	610	518	260	Ø160	37
ZPVR-N 400 PE EC	1120	1168	50	710	618	310	Ø200	42
ZPVR-N 700 PE EC	1200	1248	50	790	698	360	Ø250	65
ZPVR-N 1200 PE EC	1430	1478	50	920	828	460	Ø315	126
ZPVR-N 2000 PE EC	1680	1728	50	1080	988	560	Ø355	185

7. АЭРОДИНАМИЧЕСКИЕ ХАРАКТЕРИСТИКИ ДЛЯ ПРИТОЧНОГО ВОЗДУХА

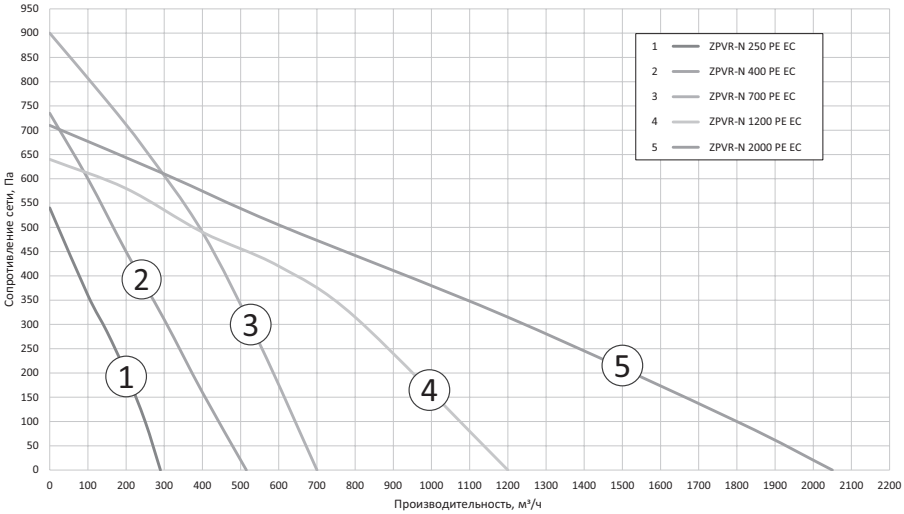

№	Модель	Мощность нагревателя, кВт	Тип питания нагревателя	Максимальная производительность, м³/ч	Максимальное давление, Па	Номинальная мощность вентилятора, Вт	Общая потребляемая мощность установки, кВт	Номинальный ток вентилятора, А	Номинальный ток установки, А	Эффективность рекуперации (тепловая-энтальпийная), %	Тип изоляции	Присоединительные размеры, мм
1	ZPVR-N 250 PE EC	0,6	1ф 220В	290	540	78	0,81	0,6	3,66	83-78...71-68	минвата 25 мм	Ø160
2	ZPVR-N 400 PE EC	1,0	1ф 220В	515	735	90	1,23	0,62	5,59	83-78...74-71	минвата 25 мм	Ø200
3	ZPVR-N 700 PE EC	2,0	1ф 220В	700	900	160	2,37	1,2	10,77	83-79...74-71	минвата 25 мм	Ø250
4	ZPVR-N 1200 PE EC	3,0	1ф 220В	1200	640	220	3,49	1,5	15,86	84-79...73-70	минвата 50 мм	Ø315
5	ZPVR-N 2000 PE EC	6,0	3ф 380В	2050	710	385	6,92	1,68	10,53	84-79...73-70	минвата 50 мм	Ø355

Температура окружающей среды в месте установки: +5...+40 °С.
Температура приточного воздуха: –30...+40 °С.
Ресурс: 20 000 ч. работы.

8. МОНТАЖ

Установки поставляются готовыми к подключению и устанавливаются внутри помещения.
Монтаж и подключение выполняется компетентным персоналом. Установки крепятся к потолку при помощи шпилек.

При размещении установки необходимо оставить достаточно места для открывания дверей обслуживания.

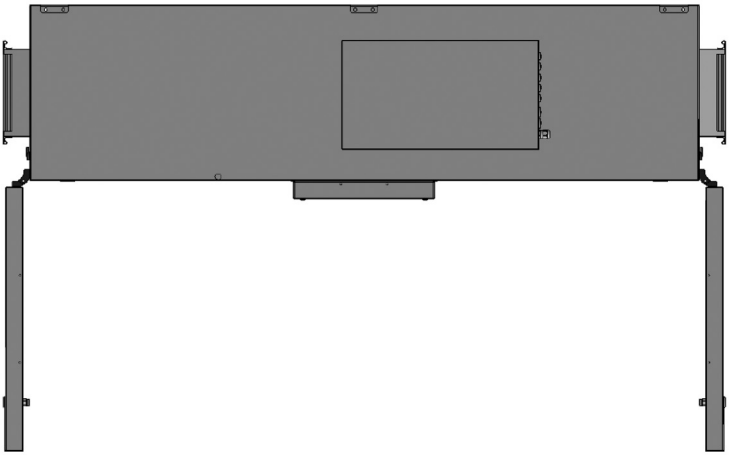

Подключать воздуховоды к фланцам установки при помощи быстросъемных хомутов, следуя указаниям на корпусе установки.

Датчик температуры приточного воздуха монтировать в воздуховоде как можно дальше от установки, но до первого поворота или отвода.

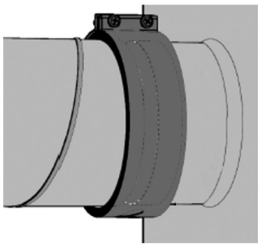

9. ОПИСАНИЕ ПУЛЬТА УПРАВЛЕНИЯ

1. Индикация экрана

Рис.1. Главный экран пульта управления

2. Режимы управления приточной установкой

В режиме управления приточной установкой от встроенного контроллера или внешней системы управления, на экране горит символ «А». При нажатии любой кнопки на экране включается подсветка и гаснет символ «А», в этот момент осуществляется управление агрегатом от пульта управления, контроллер, встроенный в приточно-вытяжной агрегат, принимает команды от пульта на изменение режима работы. Режим длится 10 секунд от времени последнего нажатия на любую кнопку.

В режиме управления приточной установкой с пульта, включение/отключение, уставка скорости и температуры, выбор режима нагрев/охлаждение осуществляется кнопками пульта управления.

Для включения установки нажать на кнопку
Когда вентилятор включится, на экране пульта отобразится символ
Для отключения установки повторно нажать на кнопку
После отключения установки символ погаснет, а символ поток начнет мигать, обозначая продувку ТЭН (если установка оборудована электронагревателем) перед остановкой. После завершения продувки, символ поток тоже погаснет.

Изменение уставки температуры осуществляется кнопками и . Диапазон 15-40°С. Изменение скорости вентилятора – последовательным нажатием на кнопку
При управлении с пульта доступно 3 скорости вентилятора:
1 скорость – 60% производительности вентилятора
2 скорость – 80% производительности вентилятора
3 скорость – 100% производительности вентилятора
Для выбора режима «Нагрев» или «Охлаждение» нажать на кнопку , замигает символ ранее выбранного режима «Нагрев» или «Охлаждение» и пока мигает символ, последовательным нажатием на кнопку , выбрать другой режим или Если удерживать кнопку пульт перейдёт в режим работы по распианию и отобразится символ . Для отключения работы по расписанию нужно повторно удерживать кнопку «Таймер/Режим».

3. Индикация аварийных сигналов

При загрязнении фильтра приточной установки, на пульте загорается символ ФИЛЬТР
При появлении аварии установки, на пульте загорается символ АВАРИЯ
Сброс аварии установки осуществляется со встроенного в агрегат контроллера через меню «Текущие аварии» или перезапуском установки.

4. Установка часов и работа по расписанию

На остановленном агрегате для входа в режим редактирования текущего времени и даты нужно нажать удерживать кнопку таймер режим в течение 10 секунд. При переходе в режим редактирования времени отображается экран редактирования времени.

Рис. 2. Экран редактирования времени

0 — номер параметра;
024 — текущее значение параметра;
— символ часов моргает 1 раз в секунду (0.5 с включен, 0.5 секунд отключен) и горит постоянно текущий день недели.

Кнопками вверх или вниз выбрать новое значение текущего года. Для сохранения нового значение года в память пульта нужно зажать кнопку таймер режим на 3 секунды. После запоминания пультом нового года происходит переход на редактирование следующего параметра.
Для перехода к редактированию следующего параметра нажать кнопку .
Для выхода из режима не нажимать никаких кнопок в течение 30 секунд.

Ниже приведена таблица соответствия параметра текущей дате и времени.

Номер параметра	Содержание параметра	Примечание
0	Год	
1	Месяц	
2	Число	
3	Час	
4	Минута	

Таблица 1. Параметры установки часов реального времени.

Для перехода в режим редактирования расписания нужно находясь в режиме редактирования времени удерживать в течение 10 секунд кнопку таймер режим
При переходе в режим редактирования расписания отображается окно со следующим содержимым:

Рис. 3. Экран редактирования расписания

0 — номер параметра;
000 — текущее значение параметра;
— символ часов моргает 1 раз в 3 секунды (1.5 секунды горит, 1.5 секунды погашен) также моргает день недели, для которого задаётся расписание.

Задание параметров аналогично заданию часов. В таблице ниже приведено описание параметров.

Номер параметра	Содержание параметра	Примечание
0	Час включения в понедельник	
1	Минута отключения в понедельник	
2	Час отключения в понедельник	
3	Минута отключения в понедельник	
4	Использовать в понедельник	0 — игнорировать, 1 – использовать
5	Час включения во вторник	
6	Минута отключения во вторник	
7	Час отключения во вторник	
8	Минута отключения во вторник	
9	Использовать во вторник	0 — игнорировать, 1 – использовать
10	Час включения в среду	
11	Минута отключения в среду	
12	Час отключения в среду	
13	Минута отключения в среду	
14	Использовать в среду	0 — игнорировать, 1 – использовать
15	Час включения в четверг	
16	Минута отключения в четверг	
17	Час отключения в четверг	
18	Минута отключения в четверг	
19	Использовать в четверг	0 — игнорировать, 1 – использовать
20	Час включения в пятницу	
21	Минута отключения в пятницу	
22	Час отключения в пятницу	
23	Минута отключения в пятницу	
24	Использовать в пятницу	0 — игнорировать, 1 – использовать
25	Час включения в субботу	
26	Минута отключения в субботу	
27	Час отключения в субботу	
28	Минута отключения в субботу	
29	Использовать в субботу	0 — игнорировать, 1 – использовать
30	Час включения в воскресенье	
31	Минута отключения в воскресенье	
32	Час отключения в воскресенье	
33	Минута отключения в воскресенье	
34	Использовать в воскресенье	0 — игнорировать, 1 – использовать

Особенности

1. При задании времени выключения раньше времени включения, никаких действий по расписанию не будет выполнятся;
2. В момент включения формируется импульс включения. В момент отключения — импульс на отключение.
3. Расписание хранится в пульте управления. При использовании агрегата без пульта управления действий по расписанию не будет.

5. Сетевые настройки

Пульт в данной конфигурации работает в режиме master по протоколу Modbus RTU в паре с устройством slave. Адрес устройства slave указывается в системной настройке адреса пульта (по умолчанию адрес контроллера вентиляционного агрегата 247).

6. Параметры связи порта COM

Протокол — Modbus RTU
Скорость связи — 9600
Четность — even (Чет)
Стоп бит — 1

10. СХЕМА ЭЛЕКТРИЧЕСКОГО ПОДКЛЮЧЕНИЯ

⚠ ВНИМАНИЕ!

- Установка должна быть заземлена.
- Отсутствие устройств защиты электрооборудования приводит к потере гарантии.
- Кабель от пульта управления должен прокладываться отдельно от силовых кабелей или должен быть экранирован.
- Подключение и отключение пульта проводить только при отключенном питании установки.

Убедитесь, что параметры подключаемой электросети соответствуют данным указанным на корпусе установки. Кабель питания и защитное устройство (автоматический выключатель с характеристикой С) подбираются по суммарной потребляемой мощности и по количеству фаз.

Для подключения необходимо снять крышку с блока управления. Подключить электропитание и дополнительные устройства к клеммной колодке установки в соответствии со схемой.

Схема подключения ZPVR-N 250...1200 ЕС

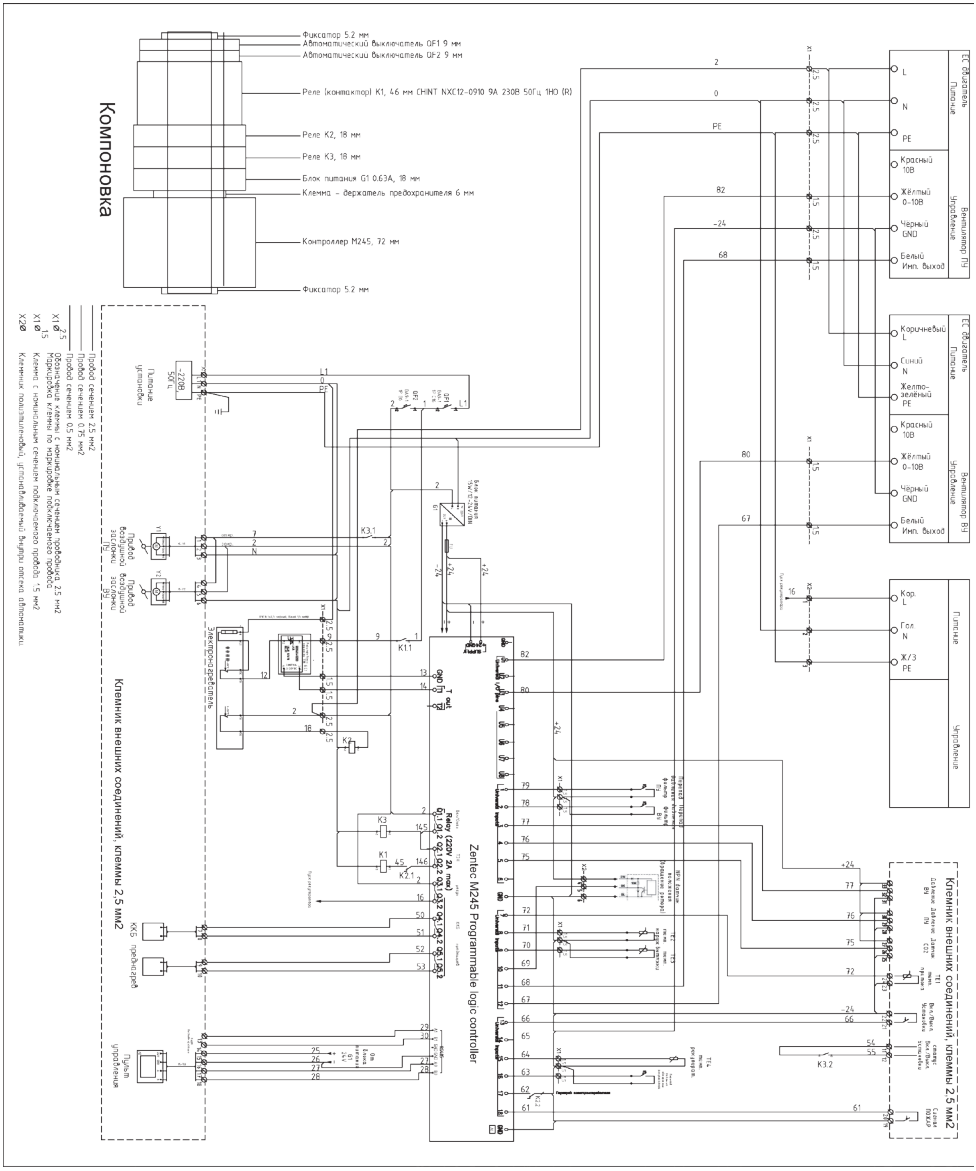

11. ЭКСПЛУАТАЦИЯ

- Для обеспечения надлежащей работы и длительного срока службы агрегата строго соблюдайте все указания, приведенные в эксплуатационной документации.
- Перед началом эксплуатации внимательно изучите и в дальнейшем выполняйте указания на предупреждающих табличках на оборудовании.
- Оборудование, предназначенное для работы в составе системы вентиляции, нельзя эксплуатировать без соединения с системой воздуховодов.

12. ОБСЛУЖИВАНИЕ

⚠ ВНИМАНИЕ!

- Обслуживание устройства может выполнять только обученный и квалифицированный персонал.
- Подшипники вентилятора обслуживания не требуют.

⚠ ВНИМАНИЕ, ОПАСНОЕ НАПРЯЖЕНИЕ!

Фильтры рекомендуется менять каждые 3 месяца или по показаниям датчика загрязнения фильтров.

Вентилятор — осмотр и работы по обслуживанию должны проводиться не реже 1 раза в 6 месяцев. Крыльчатку следует чистить от пыли не агрессивными моющими средствами и водой. Запрещается погружать крыльчатку в жидкость, использовать струю высокого давления, абразивные материалы, острые предметы и агрессивные растворители. Полностью высушить. В ходе обслуживания избегайте воздействия ведущего к разбалансировке крыльчатки. Подшипники не требуют обслуживания весь срок службы двигателя. Убедитесь в отсутствии жидкости на токопроводящих элементах, а при наличии — удалите ее.

Рекуператор — подлежит ежегодной чистке. Погрузите кассету в ванну с теплой водой и мылом (не применять соду). Промойте несильной струей горячей воды (сильный напор может деформировать пластинки). В установку ставить полностью просушенный рекуператор.

Электрический нагреватель — чистить щеткой, пылесосом или прямой струей воздуха. При сильном загрязнении чистить не вызывающим коррозию ТЭНов раствором теплой воды с моющей жидкостью.

13. ВОЗМОЖНЫЕ НЕИСПРАВНОСТИ

Неисправность	Причина	Способ устранения
Не работает установка	Отсутствует электрическое питание	Включить напряжение и автоматические выключатели
	Неисправность в электрических соединителях	Проверить исправность соединительных контактов
Не работает электрический нагреватель	Неисправность пульта дистанционного управления	Заменить пульт
	Отсутствует электрическое питание	Проверить исправность кабеля и контактных соединений
Не работает вентилятор	Неисправность в электрических соединителях	Убедиться в исправности кабеля и соединительных контактов
	Закрыта заслонка приточного воздуха	Убедиться в отсутствии блокирования потока приточного воздуха
	Сработала защита нагревателя	Проверить, не является ли температура приточного воздуха ниже установленной на термостате.
Неисправность датчиков	Неисправность датчика	Проверить датчики, при необходимости заменить

При срабатывании термозащиты двигателя вентилятора, необходимо отключить напряжение, подождать пока двигатель остынет и устранить причину перегрева.

При частом срабатывании автоматического выключателя проверить соответствие параметров автоматического выключателя параметрам установки, проверить изоляцию кабелей и проводов, заземление, убедиться, что параметры сети питания соответствуют данным указанным на установке. Если неисправность не удается устранить, обратитесь в сервисный центр.

14. ТЕХНИЧЕСКИЕ ДАННЫЕ

Класс защиты I, степень защиты IP 20.

Акустические характеристики установок

Модель	ZPVR-N 250 PE EC									ZPVR-N 400 PE EC								
	Общ.	63	125	250	500	1000	2000	4000	8000	Общ.	63	125	250	500	1000	2000	4000	8000
Уровень звуковой мощности на нагнетании, дБ(А)	72	47	59	66	64	62	59	54	46	65	38	50	59	58	56	53	47	40
Уровень звуковой мощности на всасывании, дБ(А)	64	35	52	59	58	54	49	43	32	59	28	45	54	54	50	45	38	28
Уровень звуковой мощности через корпус, дБ(А)	54	27	42	49	48	43	41	35	34	48	19	34	43	43	38	36	29	29

Модель	ZPVR-N 700 PE EC									ZPVR-N 1200 PE EC								
	Общ.	63	125	250	500	1000	2000	4000	8000	Общ.	63	125	250	500	1000	2000	4000	8000
Уровень звуковой мощности на нагнетании, дБ(А)	67	42	54	61	59	57	54	49	41	68	43	55	61	56	56	48	53	45
Уровень звуковой мощности на всасывании, дБ(А)	60	31	48	55	54	50	45	39	28	61	33	48	55	59	49	47	40	31
Уровень звуковой мощности через корпус, дБ(А)	50	23	38	45	44	39	37	31	30	50	26	34	46	44	40	36	32	31

Модель	ZPVR-N 2000 PE EC								
	Общ.	63	125	250	500	1000	2000	4000	8000
Уровень звуковой мощности на нагнетании, дБ(А)	68	39	54	63	56	54	49	50	44
Уровень звуковой мощности на всасывании, дБ(А)	61	35	50	58	57	47	45	42	34
Уровень звуковой мощности через корпус, дБ(А)	50	28	36	46	46	43	33	32	32

15. УТИЛИЗАЦИЯ

По окончании срока службы агрегат следует утилизировать. Подробную информацию по утилизации агрегата вы можете получить у представителя местного органа власти.

16. СЕРТИФИКАЦИЯ

Декларация обновляется регулярно.

Товар соответствует требованиям нормативных документов:

ТР ТС 020/2011 «Электромагнитная совместимость технических средств» (Утвержден Решением Комиссии Таможенного союза № 879 от 09 декабря 2011 года).

ТР ТС 010/2011 «О безопасности машин и оборудования» (Утвержден Решением Комиссии Таможенного союза № 823 от 18 октября 2011 года).

№ декларации: ЕАЭС N RU Д-RU.PA02.B.63560/24

Срок действия: с 11.03.2024 по 10.03.2029

(При отсутствии копии новой декларации в коробке, спрашивайте копию у продавца).

Изготовитель:

ООО «КЛИМАТИЧЕСКИЕ ТЕХНОЛОГИИ». Адрес: 141734, Российская Федерация, Московская область, г.о. Лобня, г. Лобня, ул. Лейтенанта Бойко, д. 104, офис 29.

Сделано в России

По заказу Zilon

17. ГАРАНТИЙНЫЙ ТАЛОН

ПОЗДРАВЛЯЕМ ВАС С ПРИОБРЕТЕНИЕМ!

Внимательно ознакомьтесь с данным документом и проследите, чтобы он был правильно и четко заполнен и имел штамп продавца.

Тщательно проверьте внешний вид изделия и его комплектность. Все претензии по внешнему виду и комплектности предъявляйте продавцу при покупке изделия.

По всем вопросам, связанным с техобслуживанием изделия, обращайтесь только в специализиро- ванные организации.

Дополнительную информацию об этом и других изделиях марки Вы можете получить у продавца.

УСЛОВИЯ ГАРАНТИИ:

- Настоящим документом покупателю гарантируется, что в случае обнаружения в течение гарантийного срока в проданном оборудовании дефектов, обусловленных неправильным производ- ством этого оборудования или его компонентов, и при соблюдении покупателем указанных в доку- менте условий будет произведен бесплатный ремонт оборудования. Документ не ограничивает определенные законом права покупателей, но дополняет и уточняет оговоренные законом поло- жения.
- Для установки (подключения) изделия необходимо обращаться в специализированные органи- зации. Продавец, изготовитель, уполномоченная изготовителем организация, импортер, не несут ответственности за недостатки изделия, возникшие из-за его неправильной установки (подключения).
- В конструкцию, комплектацию или технологию изготовления изделия могут быть внесены изме- нения с целью улучшения его характеристик. Такие изменения вносятся в изделие без предвари- тельного уведомления покупателя и не влекут обязательств по изменению (улучшению) ранее вы- пущенных изделий.
- Запрещается вносить в документ какие-либо изменения, а также стирать или переписывать ука- занные в нем данные. Настоящая гарантия имеет силу, если документ правильно и четко заполнен.
- Гарантия на устройство, являющееся частью системы, осуществляется при наличии надлежаще оформленного паспорта системы или иного документа, содержащего сведения о ее составе, структуре, основных параметрах.
- Для выполнения гарантийного ремонта обращайтесь в специализированные организации, ука- занные продавцом.
- Настоящая гарантия действительна только на территории РФ на изделия, купленные на терри- тории РФ.
- Настоящая гарантия действительна при условии соблюдения всех действующих в РФ требований, стандартов и иной нормативно-правовой документации.

НАСТОЯЩАЯ ГАРАНТИЯ НЕ РАСПРОСТРАНЯЕТСЯ:

- на периодическое и сервисное обслуживание оборудования (чистку и т. п.);
- на детали отделки и корпуса, лампы, предохранители и прочие детали, обладающие ограничен- ным сроком использования.

Выполнение уполномоченным сервисным центром ремонтных работ и замена дефектных деталей изделия производятся в сервисном центре или у Покупателя (по усмотрению сервисного центра).

Гарантийный ремонт изделия выполняется в срок не более 45 дней. Указанный выше гарантийный срок ремонта распространяется только на изделия, которые используются в личных, семейных или домашних целях, не связанных с предпринимательской деятельностью. В случае использования изделия в предпринимательской деятельности, срок ремонта составляет 3 (три) месяца.

НАСТОЯЩАЯ ГАРАНТИЯ НЕ ПРЕДОСТАВЛЯЕТСЯ В СЛУЧАЯХ:

- изменения изделия, в том числе с целью усовершенствования и расширения области его применения;
- если будет изменен или будет неразборчив серийный номер изделия;
- использования изделия не по его прямому назначению, не в соответствии с его руководством по эксплуатации, в том числе эксплуатации изделия с перегрузкой или совместно со вспомогатель- ным оборудованием, не рекомендованным продавцом, изготовителем, импортером, уполномоченной изготовителем организацией;
- наличия на изделии механических повреждений (сколов, трещин и т. п.), воздействия на изделие чрезмерной силы, химически агрессивных веществ, высоких температур, повышенной влажности или запыленности, концентрированных паров и т. п., если это стало причиной неисправности из- делия;

- ремонта, наладки, установки, адаптации или пуска изделия в эксплуатацию не уполномоченными на то организациями или лицами;
- стихийных бедствий (пожар, наводнение и т. п.) и других причин, находящихся вне контроля про- давца, изготовителя, импортера, уполномоченной изготовителем организации;
- неправильного выполнения электрических и прочих соединений, а также неисправностей (несо- ответствия рабочих параметров указанным в руководстве) внешних сетей;
- дефектов, возникших вследствие воздействия на изделие посторонних предметов, жидкостей, насекомых и продуктов их жизнедеятельности и т. д.;
- неправильного хранения изделия;
- дефектов системы, в которой изделие использовалось как элемент этой системы;
- дефектов, возникших вследствие невыполнения покупателем руководства по эксплуатации оборудования.

ОСОБЫЕ УСЛОВИЯ ЭКСПЛУАТАЦИИ ОБОРУДОВАНИЯ КОНДИЦИОНИРОВАНИЯ И ВЕНТИЛЯЦИИ

Настоящая гарантия не предоставляется, когда по требованию или желанию покупателя, в нарушение действующих в РФ требований, стандартов и иной норматив-правовой документации:

- было неправильно подобрано и куплено оборудование кондиционирования и вентиляции для конкретного помещения;
- были неправильно смонтированы элементы купленного оборудования.

Примечание: в соответствии со ст. 26 Жилищного кодекса РФ и Постановлением правительства г. Москвы 73-ПП от 08.02.2005 (для г. Москвы) покупатель обязан согласовать монтаж купленного оборудования с эксплуатирующей организацией и компетентными органами исполнительной власти субъекта федерации. Продавец, изготовитель, импортер, уполномоченная изготовителем организация снимают с себя всякую ответственность за неблагоприятные последствия, связанные с использованием купленного оборудования без утвержденного плана монтажа и разрешения вы- шеуказанных организаций.

В соответствии с п. 11 приведенного в Постановлении Правительства РФ № 55 от 19.01.1998 г.

«Перечня непродовольственных товаров надлежащего качества, не подлежащих возврату или об- мену на аналогичный товар другого размера, формы, габарита, фасона, расцветки или комплекта- ции» покупатель не вправе требовать обмена купленного изделия в порядке ст. 502 ГК РФ, а поку- патель-потребитель — в порядке ст. 25 Закона РФ «О защите прав потребителей».

18. ОТМЕТКИ О ПРОДАЖЕ И ПРОИЗВОДИМЫХ РАБОТАХ

Сведения о монтажных и пусконаладочных работах*
Адрес монтажа:

Изделие, вид работ	Дата	Организация-исполнитель (наименование, адрес, телефон, номер лицензии, печать)	Напряжение сети, сопротив-ление обмоток, сопротивление изоляции обмоток, сила тока	Мастер (Ф.И.О., подпись)	Работу принял (Ф.И.О., подпись)

*- при наличии актов сдачи-приемки монтажных и пусконаладочных работ заполнять не обязательно.

Сведения о ремонте

Изделие	Дата начала ремонта	Сервисная организация (наименование, адрес, те-лефон, номер лицензии, печать)	Дата оконча-ния ремонта	Замененные детали	Мастер (Ф.И.О., подпись)	Работу принял (Ф.И.О., подпись)

Сведения о сервисном обслуживании вентиляционной системы

Наименование работ	Отметка о выполнении работ											
	Янв.	Фев.	Март	Апрель	Май	Июнь	Июль	Август	Сент.	Окт.	Нояб.	Дек.
20___год												
очистка фильтров (не реже 1 р. в месяц)+												
+замена фильтров (после 6 очисток)												
или замена фильтров (не реже 1 р. в 3 мес.)												
очистка крыльчаток (не реже 1 р. в год)												
очистка корпусов (не реже 1 р. в год)												
проверка эл. соединений (при эл.нагреве ежеме- сячно, при вод.нагреве ежеквартально)												
очистка теплообменников (не реже 1 р. в год)												
20___год												
очистка фильтров (не реже 1 р. в месяц)+												
+замена фильтров (после 6 очисток)												
или замена фильтров (не реже 1 р. в 3 мес.)												
очистка крыльчаток (не реже 1 р. в год)												
очистка корпусов (не реже 1 р. в год)												
проверка эл. соединений (при эл.нагреве ежеме- сячно, при вод.нагреве ежеквартально)												
очистка теплообменников (не реже 1 р. в год)												
20___год												
очистка фильтров (не реже 1 р. в месяц)+												
+замена фильтров (после 6 очисток)												
или замена фильтров (не реже 1 р. в 3 мес.)												
очистка крыльчаток (не реже 1 р. в год)												
очистка корпусов(не реже 1 р. в год)												
проверка эл. соединений (при эл.нагреве ежеме- сячно, при вод.нагреве ежеквартально)												
очистка теплообменников (не реже 1 р. в год)												
20___год												
очистка фильтров (не реже 1 р. в месяц)+												
+замена фильтров (после 6 очисток)												
или замена фильтров (не реже 1 р. в 3 мес.)												
очистка крыльчаток (не реже 1 р. в год)												
очистка корпусов (не реже 1 р. в год)												
проверка эл. соединений (при эл.нагреве ежеме- сячно, при вод.нагреве ежеквартально)												
очистка теплообменников (не реже 1 р. в год)												

Сведения о сервисном обслуживании вентиляционной системы

Наименование работ	Отметка о выполнении работ											
	Янв.	Фев.	Март	Апрель	Май	Июнь	Июль	Август	Сент.	Окт.	Нояб.	Дек.
20___год												
очистка фильтров (не реже 1 р. в месяц)+												
+замена фильтров (после 6 очисток)												
или замена фильтров (не реже 1 р. в 3 мес.)												
очистка крыльчаток (не реже 1 р. в год)												
очистка корпусов (не реже 1 р. в год)												
проверка эл. соединений (при эл.нагреве ежемесячно, при вод.нагреве ежеквартально)												
очистка теплообменников (не реже 1 р. в год)												
20___год												
очистка фильтров (не реже 1 р. в месяц)+												
+замена фильтров (после 6 очисток)												
или замена фильтров (не реже 1 р. в 3 мес.)												
очистка крыльчаток (не реже 1 р. в год)												
очистка корпусов (не реже 1 р. в год)												
проверка эл. соединений (при эл.нагреве ежемесячно, при вод.нагреве ежеквартально)												
очистка теплообменников (не реже 1 р. в год)												
20___год												
очистка фильтров (не реже 1 р. в месяц)+												
+замена фильтров (после 6 очисток)												
или замена фильтров (не реже 1 р. в 3 мес.)												
очистка крыльчаток (не реже 1 р. в год)												
очистка корпусов (не реже 1 р. в год)												
проверка эл. соединений (при эл.нагреве ежемесячно, при вод.нагреве ежеквартально)												
очистка теплообменников (не реже 1 р. в год)												
20___год												
очистка фильтров (не реже 1 р. в месяц)+												
+замена фильтров (после 6 очисток)												
или замена фильтров (не реже 1 р. в 3 мес.)												
очистка крыльчаток (не реже 1 р. в год)												
очистка корпусов (не реже 1 р. в год)												
проверка эл. соединений (при эл.нагреве ежемесячно, при вод.нагреве ежеквартально)												
очистка теплообменников (не реже 1 р. в год)												

19. ОТМЕТКА О ПРОДАЖЕ

Модель	Серийный номер	Дата изготовления	Срок гарантии, мес.
			36 месяцев

Изготовитель	ООО «КЛИМАТИЧЕСКИЕ ТЕХНОЛОГИИ». Адрес: 141734, Российская Федерация, Московская область, г.о. Лобня, г. Лобня, ул. Лейтенанта Бойко, д. 104, офис 29.		
Покупатель		Дата продажи	
Продавец	…….....…… …….....…… (наименование, адрес, телефон) …….....… (……..……..) (подпись уполномоченного лица) (Ф.И.О.) М.П.		

zilon.ru